CMP impianti
VENTILATION TECHNOLOGIES

INOX CENTER

ONE COOL WORLD

ONE COOL WORLD

"Bunăstarea este o stare de sănătate completă, atât fizică și mentală, în care animalul este în armonie cu mediul său".

Hughes, 1976

BUNĂSTAREA ANIMALELOR: SCOPUL NOSTRU DINTOTDEAUNA

Ce anume înțelegem prin **bunăstarea animalelor**?

Bunăstarea animalelor este un set de factori care permite animalelor să ajungă la cele mai bune condiții posibile de viață, prin reducerea ratei de boală, sporirea fertilității și a productivității; evident, toate acestea se reflectă în mod pozitiv asupra fermierului.

Cea mai mare amenințare asupra bunăstării animalelor, în special în timpul verii și în zonele cu climat cald și umed, o reprezintă creșterea excesivă a temperaturii simultan cu o umiditate ridicată (indice THI ridicat). Pentru a combate această condiție trebuie să se asigure o bună calitate a aerului. Din păcate, ventilația naturală este adesea insuficientă și este, prin urmare, esențial să se recurgă la **ventilația forțată**, astfel încât umiditatea și gazele să se disperseze și să se facă loc aerului proaspăt care vine din exterior.

Ventilației îi sunt atribuite unele funcții de bază:
• să elimine gazele nocive produse prin procese metabolice și prin fermentarea gunoiului de grajd
• să elimine praful și microbii din atmosferă
• să elimine excesul de vapori de apă
• să elimine amoniacul
• să furnizeze oxigenul necesar
• să atenueze efectul căldurii pătrunse în adăpost prin radiațiile solare

Pe piață nu există nimic mai bun decât **sistemele de destratificare CMP**: acestea nu sunt niște ventilatoare simple, ci niște mașini concepute pentru a dispersa straturile de căldură care se acumulează în mediul înconjurător. Rezultatul este o briză de aer, care scade temperatura percepută în timpul verii și redistribuie aerul cald la sol în timpul lunilor de iarnă.

VENTILATOARE DE DESTRATIFICARE ZEFIRO

Ventilatoarele de destratificare Zefiro sunt produsul de top al firmei CMP Impianti, brevetat și realizat 100% în Italia.

Firma CMP Impianti a fost prima companie italiană care a aplicat produselor sale inovativul **motor fără perii (cu magneți permanenti)**, care folosește o placă de antrenare pentru reglarea automată și independentă a vitezei.

Această inovație permite eliminarea prezenței motoreductorului în motoarele asincrone clasice, reducându-se astfel prezența pieselor mecanice supuse uzurii. Toate aceste inovații se traduc în **cererea redusă de întreținere, o mai mare eficiență și un consum redus de energie.**

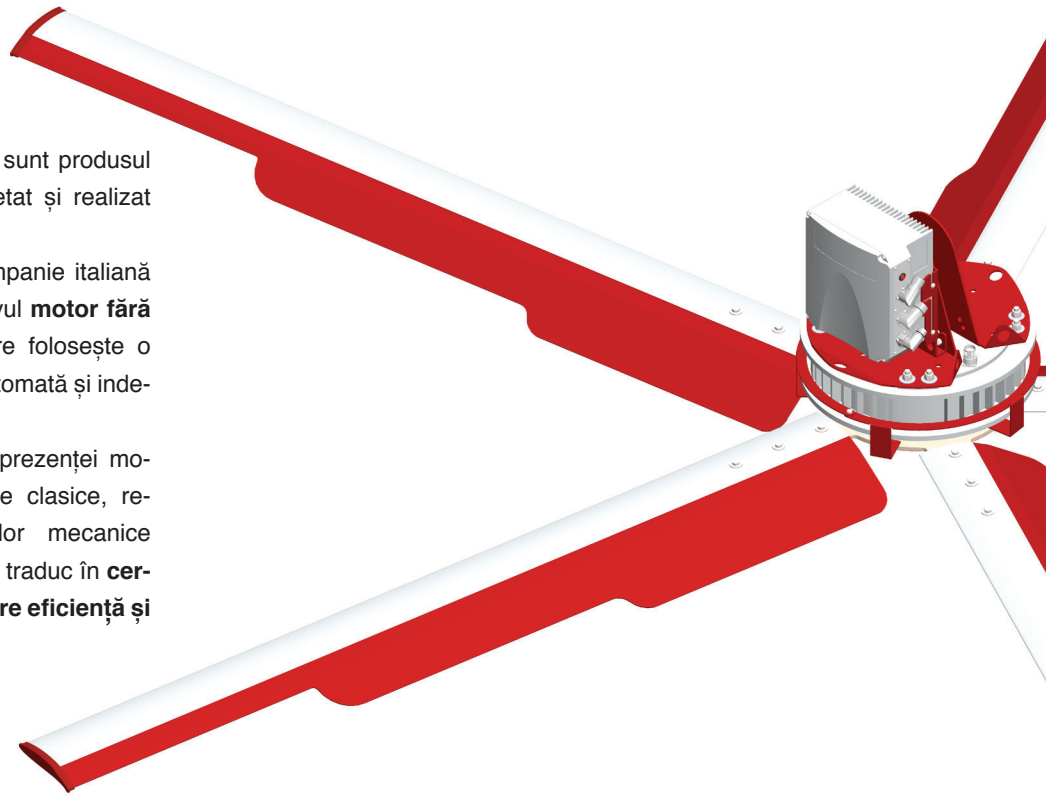

Paletele din aluminiu instalate pe rotor prezintă o aerodinamică caracteristică și sunt dotate cu clapete pentru un randament mai mare, în timp ce profilul dintr-un singur bloc este proiectat pentru a crește debitul și rezistența. Dezvoltarea întregul design a avut loc în cadrul departamentului nostru tehnic, inclusiv studiul învelișului din aluminiu turnat și a designului atractiv.

Există 2 versiuni ale Zefiro:

ZEFIRO EASY
disponibil în diametre de la 3 la 4 metri

ZEFIRO LINE
disponibil în diametre de la 4,7 la 7 metri

Ambele versiuni pot fi echipate cu rotor înclinat pentru a crește și mai mult eficiența mișcării de rotație.

Ventilatoarele de destratificare Zefiro pot fi instalate pe orice tip de plafon: beton, lemn sau metal.

VENTILATOARE DE DESTRATIFICARE VERTIGO

Vertigo reprezintă evoluția liniei Zefiro și a fost lansat în vara anului 2015 pentru a aduce beneficiile de ventilație în toate structurile care, din motive de înălțime redusă, nu erau în măsură să găzduiască ventilatoarele tradiționale orizontale.

Conformația sa specială îl face flexibil, permițându-i să lucreze în plan **orizontal sau înclinat** în funcție de nevoie între **0° și 90°**: scopul este acela de a optimiza fluxul de aer, chiar și în situațiile cele mai complexe.

Caracteristicile de înaltă performanță și eficiență, de consum redus și de întreținere redusă provin direct de la linia Zefiro. Având în vedere instalarea specială, în condiții complexe, există posibilitatea de a se monta cu **plase de protecție** frontale și posterioare, pentru a o mai buna siguranță in utilizare.

Ventilatorul Vertigo este o alegere bună în toate situațiile, dar potențialul său maxim este în sala de așteptare: animalele din această zonă sunt aglomerate într-un spațiu îngust, căldura și stresul ating aici un nivel ridicat și este esențial să se asigure bunăstarea animalelor.

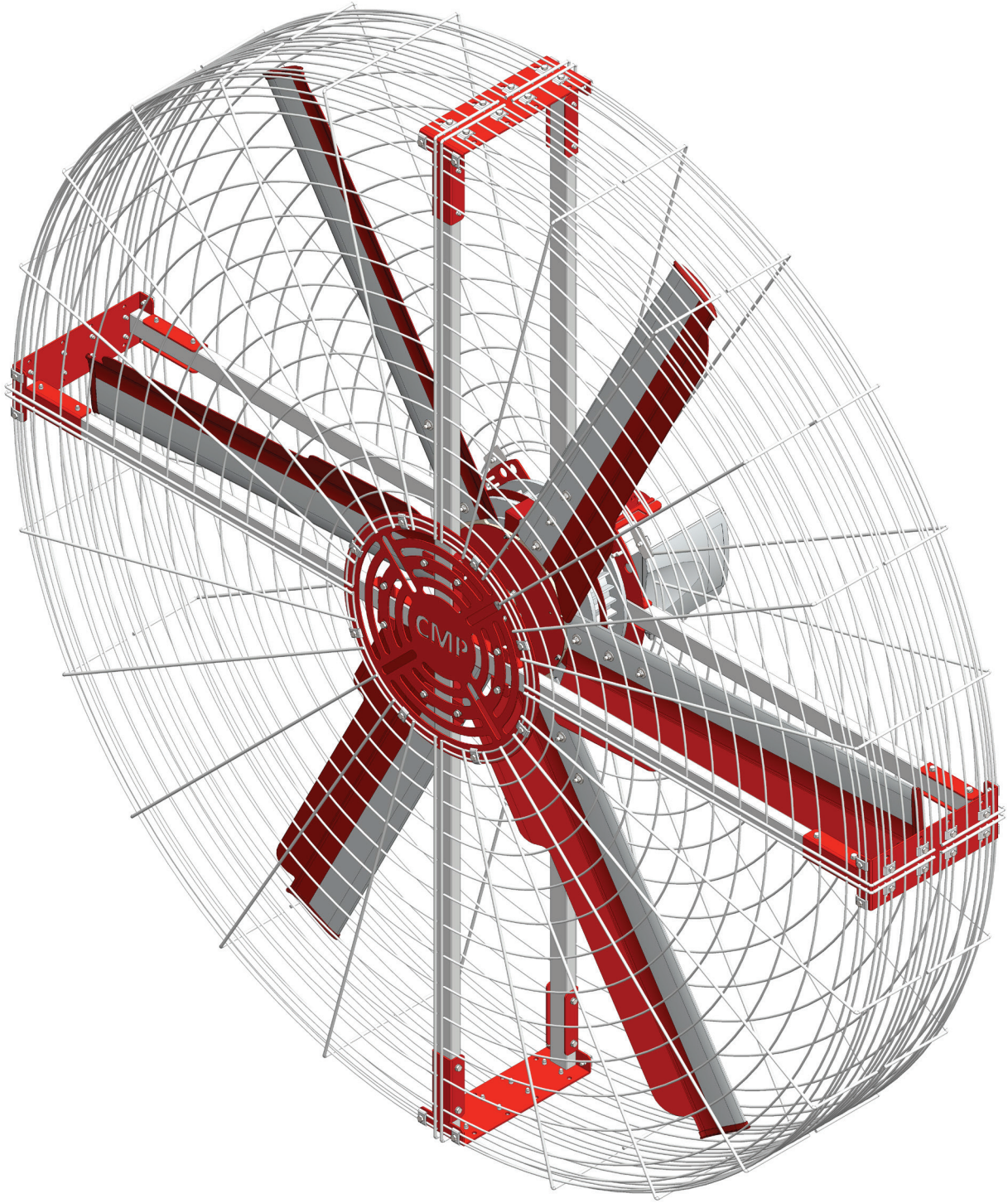
CMP

VENTILATOARE DE DESTRATIFICARE VERTIGO

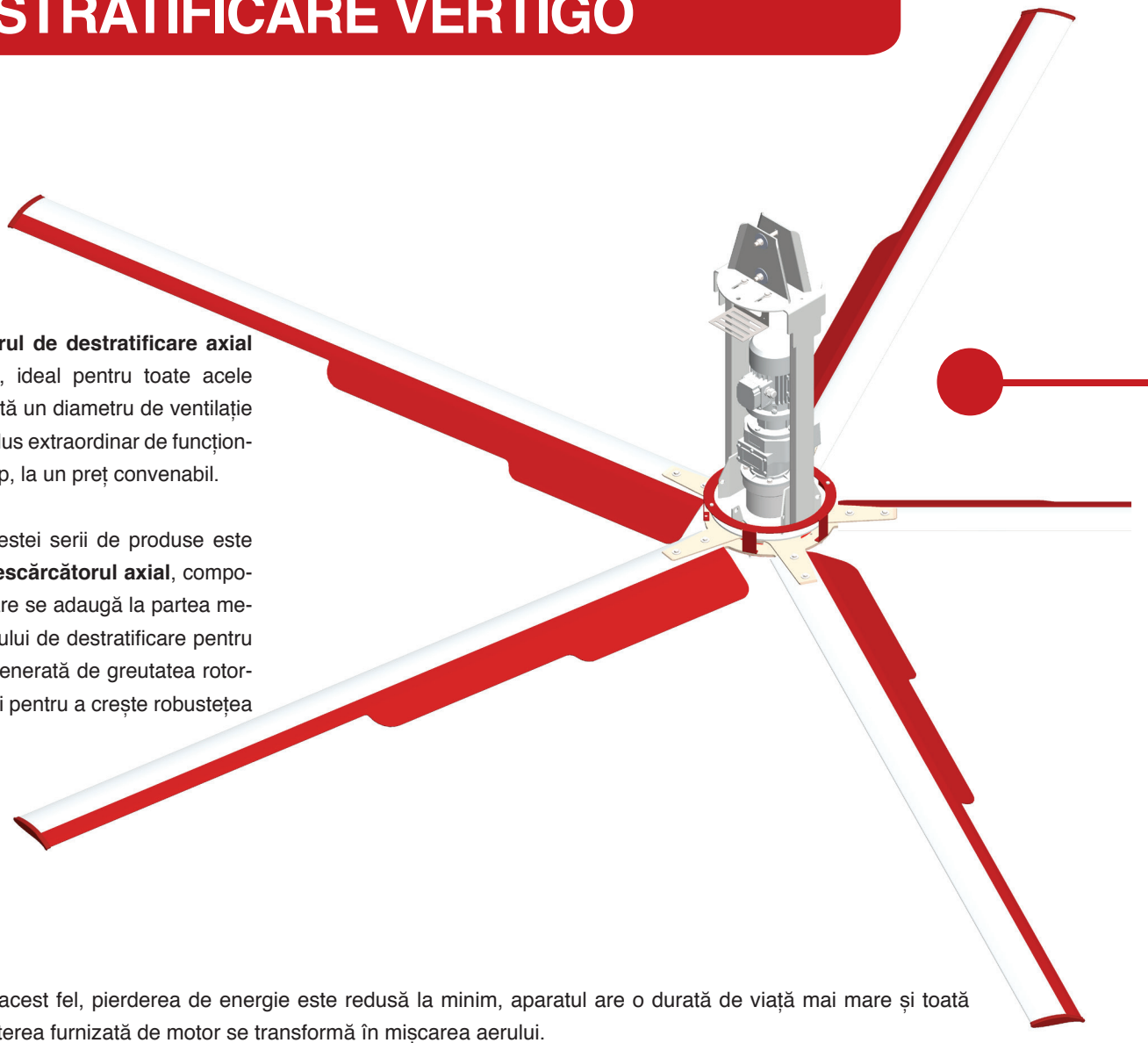

VS este **ventilatorul de destratificare axial cu motoreductor**, ideal pentru toate acele situații care necesită un diametru de ventilație mare. Este un produs extraordinar de funcțional și, în același timp, la un preț convenabil.

Particularitatea acestei serii de produse este reprezentată de **descărcătorul axial**, componentă brevetată care se adaugă la partea mecanică a ventilatorului de destratificare pentru a anula frecarea generată de greutatea rotorului și a paletelor și pentru a crește robustețea acestuia.

În acest fel, pierderea de energie este redusă la minim, aparatul are o durată de viață mai mare și toată puterea furnizată de motor se transformă în mișcarea aerului.

Ventilatorul de destratificare VS reprezintă alternativa tradițională la linia Zefiro și este recomandat în situații de lucru asiduu.

Există variante suplimentare ale liniei VS::

VSC

este varianta compactă, fără descărcător axial, indicată pentru acoperirea suprafețelor medii-mici

VSL

cadrul mai ușor și dispozitivul de fixare lateral îi conferă un profil mai versatil

VSL VERTIGO

este versiunea VSL ce poate fi înclinată, intră în acțiune atunci când tehnologia tradițională orizontală nu reușește să dea cele mai bune rezultate

Rotorul cu paletele dintr-un singur bloc din aluminiu, este echipat cu clapete înclinate pentru a obține puterea maximă. VS este disponibil în versiunile de la 4,5 la 7 metri în diametru.

Există, de asemenea, o versiune entry-level a liniei VS: **Mistral**. Cu mici modificări ce au permis reducerea prețului, menținând în același timp standarde înalte de calitate. Diametrul variază de la 3 la 7 metri și nu sunt prezente clapetele înclinate.

VENTILATOARE TRADIȚIONALE

PATRATE

Ventilatoarele patrate reprezintă soluția de ventilare conectată la trecut: ne concentrăm asupra flotabilității aerului, ignorând conceptul de destratificare de căldură.

Acestea sunt disponibile în două configurații diferite: **rețea-rețea** și **rețea-jaluzele**. Prima implică o acoperire identică pe partea din față și din spate a produsului, în timp ce a doua se distinge prin jaluzelele cu închidere automată.

Ambele variante pot fi instalate ca soluție suspendată în interiorul grajdului sau încorporate direct în perete cu funcția de extracție.

VENTILATOARE CIRCULARE

Ventilatoarele circulare sunt, de asemenea, produse destinate exclusiv pentru flotabilitatea aerului. Întregul corp constructiv este fabricat din **oțel complet galvanizat** și poate fi instalat cu înclinații diferite. Rotorul cu cinci sau șapte palete este montat direct pe motor.

Acestea pot fi echipate cu rețele de siguranță anterioare și/sau posterioare și dispozitiv de protecție termică a motorului. Diametrele disponibile sunt 600 mm, 800 mm și 1000 mm.

UNITĂȚI DE CONTROL

Pentru a gestiona sistemul de ventilație și de răcire, firma CMP Impianti a proiectat, dezvoltat și brevetat o gamă largă de unități de control. Fiecare unitate de control este formată dintr-un panou de comandă la distanță pentru gestionarea sistemului și un panou de alimentare pentru livrarea energiei.

Pe baza necesităților instalației individuale se poate adăuga sonda de măsurare a temperaturii sau a indicelui THI (temperatură și umiditate); pentru protecția instalației împotriva rafalelor de vânt poate fi instalat senzorul de vânt.

Seria Clima Control este un entry-level și dispune de o sondă pentru măsurarea numai a temperaturii. Modelul **MCU** se poate ocupa de 1 singură zonă, în timp ce modelul **Clima Doppio** poate controla două zone separate.

Seria THI poate măsura indicele THI, care este efectul combinat al temperaturii și umidității. În plus, față de viteza de rotație a ventilatoarelor de destratificare se controlează, de asemenea, și răcirea. Există trei modele diferite, în funcție de numărul de zone care pot fi gestionate separat: **Thi Piccola**, până la 2 zone, **Thi Grande** până la 5 zone, **THI Advanced** până la 8 zone și posibilitatea de acțiune pe un singur ventilator.

O atenție deosebită merită unitatea de control Advanced, model unic, deoarece este în măsură să gestioneze, datorită extinderii, până la un maxim de 8 zone independente, fără însă a interacționa cu elementul apă.

Ultimul produs al firmei CMP Impianti este **panoul touch screen**. Acesta este cel mai avansat model deoarece permite gestionarea sistemelor de: ventilație, răcire, iluminare și curățare. Asigură o personalizare completă atât grafică cât și o gestiune a sistemului. Controlul sistemelor se realizează în manieră complet automată, interfața este personalizată cu logo-ul clientului și dispunerea butoanelor este proiectată pentru a fi simplă și intuitivă.

Principalul avantaj al acestui produs este **accesul de la distanță atât pentru client cât și pentru echipa de asistență tehnică**: clientul poate lucra la unitatea de control printr-o simplă atingere a telefonului inteligent, în timp ce tehnicianul poate monitoriza și modifica în mod direct parametrii de la sediul firmei CMP Impianti.

Există, de asemenea, alte două tipuri de control al sistemului strict manuale dedicate zonei din sala de muls: potențiometru și sistemul de pauză/lucru. Primul este constituit dintr-un comutator de pornire și un potențiometru pentru reglarea vitezei. Al doilea poate gestiona viteza de rotație și racirea ; permite să se întrerupă funcționarea sistemului pentru o perioadă de timp prestabilită, la simpla apăsare a unui buton.

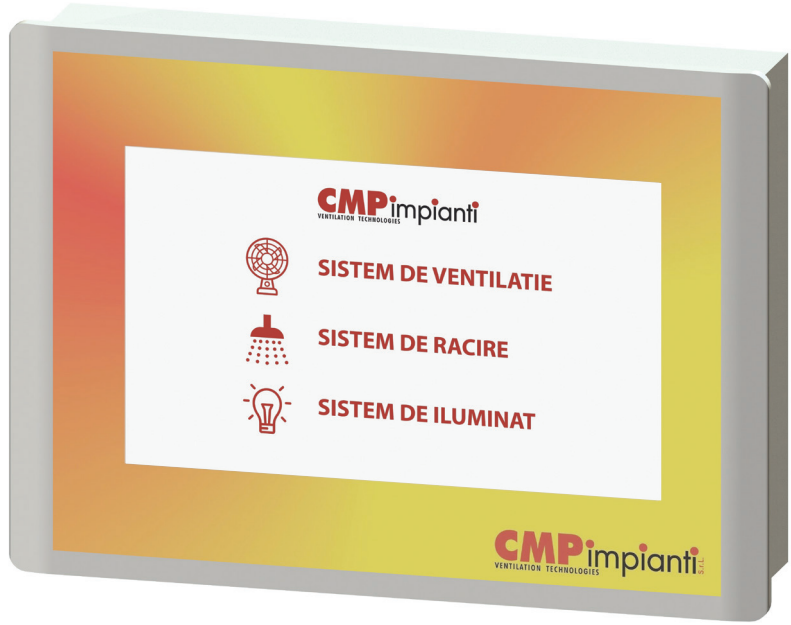

RĂCIREA

Funcția de ventilație poate fi insuficientă în reducerea stresului termic al animalului. Cea mai eficientă soluție constă în udarea bovinelor în timp ce acestea sunt ventilate: **combinația potrivită de aer și apă** asigură o evaporare/transpirație adecvată, conducând la scăderea temperaturii corpului. Cel mai eficient tratament este stropirea cu apă în cicluri de un minut la intervale de 5 minute.

Cele mai bune zone de aplicare a sistemului de răcire sunt în **sala de așteptare**, unde vacile sunt umezite de sus prin intermediul unui sistem de duze care funcționează la 360°, la ieșirea din **sala de muls**, unde s-a acumulat o cantitate ridicată de căldură și în **zona de hrănire**, unde duzele sunt instalate deasupra capturilor, la o distanță de 2,5 metri între ele.

Atenție la picături: trebuie să aibă un diametru mare și să nu fie pulverizate, pulverizarea ar putea mări gradul de umiditate în aer, cu riscul de a agrava stresul termic.

ÎNCĂLZITOARE

Încălzitorul B52 a fost proiectat **pentru a rezolva problema de distribuire constantă a apei de băut la temperatură scăzută** (chiar sub zero).

Cu acest sistem veți obține 2 avantaje: primul și cel fundamental constă în faptul că **animalele se vor adăpa de bună voie și cu o frecvență mai mare**, crescând astfel cantitatea de apă ingerată în ciuda condițiilor de climă dificile, al doilea este efectul anti-îngheț pe conducte.

Sistemul permite setarea manuală a temperaturii apei care este pompată la jgheaburile de adăpare (de obicei în jur de 15-18 °C). Funcționarea se bazează pe o pompă de circulație, trei rezistențe și o unitate de control termostatică, care reglează automat încălzitorul de apă pe baza temperaturii instantanee.

Sistemul de siguranță previne blocarea pompei de circulație, prevede gestionarea alarmelor și a blocului de siguranță, în cazul în care apa în circulație se supraîncălzește (temperatura depășește 40 °C) sau se înregistrează absența lichidului în sistem.

Există 3 modele diferite, care variază în funcție de puterea absorbită și, prin urmare, de viteza și de debitul de apă încălzită: 3 kW, 6 kW, 12 kW.

PERSONALIZARE

ONE COOL WORLD

Sistemele firmei CMP Impianti oferă clientului un set de particularizări, atât tehnice cât și estetice pentru a obține întotdeauna cele mai bune caracteristici de la produsele sale și pentru a satisface chiar și cele mai înalte cerințe.

Cea mai frecventă personalizare se referă la **profilul aripa**, care este standard și **contrar**. Alegerea profilului contrar permite rotirea în ambele direcții: în plus față de rotirea clasică în sensul acelor de ceasornic, ventilatorul de destratificare se poate, de asemenea, roti în sens invers acelor de ceasornic, inducând un fel de mișcare de aspirație în sus. Dacă este necesar, profilul aripa poate fi modificat mai departe pentru a mări volumul aerului pus în mișcare de către ventilatorul de destratificare.

Exista posibilitatea de a **modifica numărul de palete** în raport cu configurația standard: în acest fel se pot gestiona acele situații care necesită o creștere deosebită a cantității de aer puse în mișcare.

Personalizarea **rotorului** se referă la orientare, drept sau înclinat, pentru a fi în stare să gestioneze în mod optim acoperirea suprafeței ventilate. Soluția dreaptă este în general propusă ca standard, în timp ce soluția înclinată permite creșterea razei de acțiune a ventilatorului de destratificare.

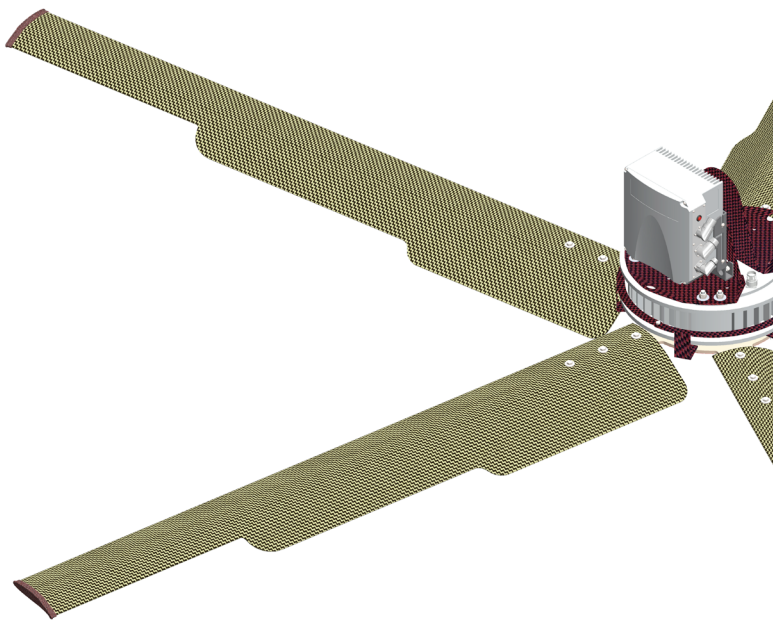

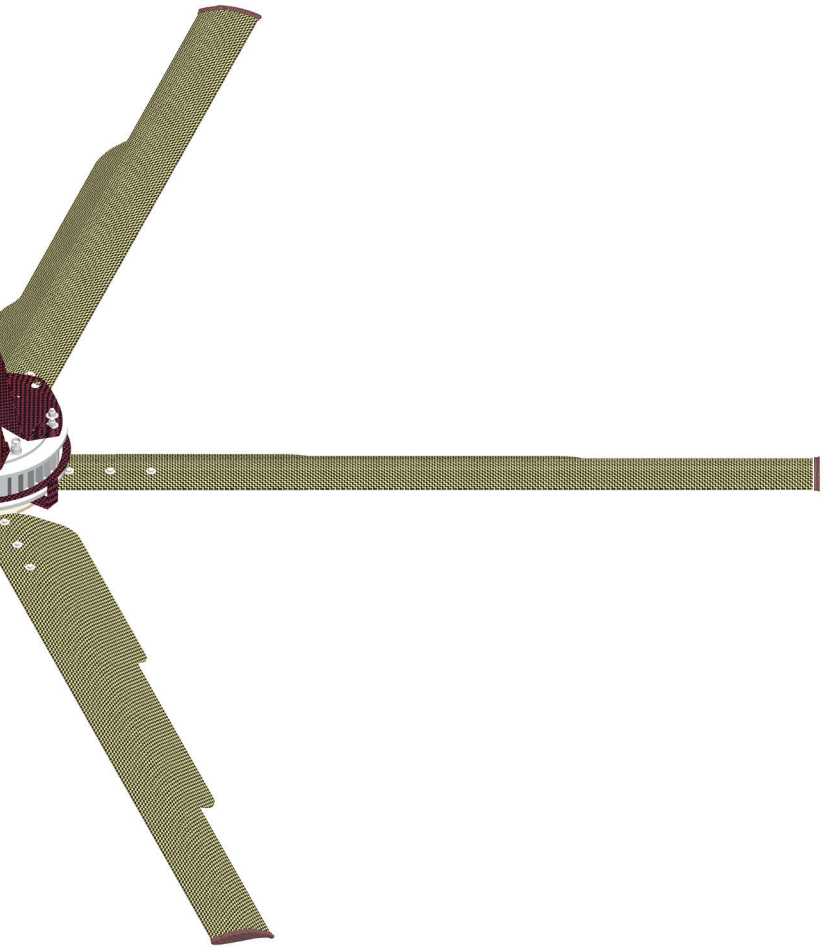

Din punct de vedere stilistic, puteți **personaliza culoarea** RAL a paletelor, rotorului, clapetelor, ramei și a dispozitivului de fixare pentru a se adapta din punct de vedere cromatic la culorile companiei clientului.

Pentru a oferi o gamă largă de personalizări, firma CMP Impianti acordă o atenție deosebită fazei de **proiectare și producție a diferitelor componente**, care alcătuiesc produsele sale.

Cel mai recent model, din punct de vedere al tehnologiei este **aparatul inovativ CNC cu 5 axe**, prin care puteți administra intern întreaga producție a paletelor, începând de la materialul extrudat în aluminiu până la paleta dintr-un singur bloc finisată și pregătită pentru a fi montată.

În acest sens, se combină o atenție deosebită asupra detaliilor, cu personalizarea, calitatea materialelor și performanța operațională maximă.

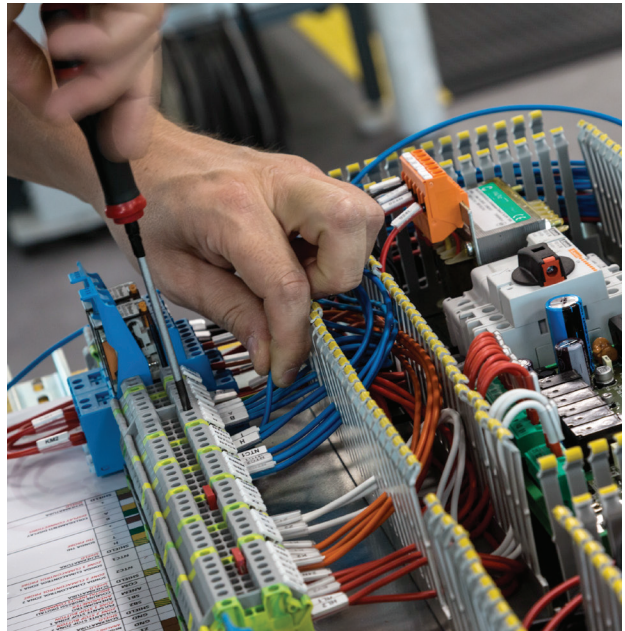

ONE COOL WORLD

Firma CMP Impianti este partenerul ideal pentru sectorul zootehnic, de la micii crescători până la fermele mari , oferindu-le consultanță și soluții personalizate.

In afara soluțiilor de ventilație, răcire și încălzire a apei pentru adăparea animalelor , se mai pot oferi: sisteme de iluminat, pluguri racloare, gard de împingere a bovinelor, produse pentru sala de muls, perdele de umbrire și instalații electrice.

Colaborarea cu medicii veterinari și fermierii, angajamentul constant în cercetare și dezvoltare, proiectarea și inovarea continuă au permis firmei CMP Impianti obținerea poziției de lider în sectorul zootehnic.

Scopul nostru este realizarea **Bunăstării animalelor**.

disegnato con ♥ da www.comunica-re.it

ONE COOL WORLD

INOX CENTER

IMPORTATOR SI DISTRIBUITOR
UNIC PENTRU ROMANIA
Soseaua Viilor nr 14
Corp C16 birou 3-4 sector 5
cod 050151 Bucuresti ROMANIA
Tel/fax: 0374/048362
Email: office@inoxcenter.ro
www.inoxcenter.ro
www.facebook.com/inoxcenter.ro

Depozit: Soseaua Viilor nr 14, sector 5

CMP impianti
VENTILATION TECHNOLOGIES

Via Amerigo Vespucci, 22
25012 Calvisano (Bs)

(0039) 030 968 6428
info@cmp-impianti.com
www.cmp-impianti.com